Produkt-Datenblatt

271 Flexidüse

Product code: 271

Die Modell 271 Flexi-Ionisierdüse ist ein kompaktes, 'hands-free' Ionisiergerät für sich wiederholende Reinigungsaufgaben.

Es wird von einem Modell 233 Gleichstromimpulsregler angetrieben und ist für elektronische und Reinraum-Umfelder geeignet. Installation ist schnell und die Anwendung ist einfach und sicher.

Features	Vorteile
Auf Wunsch mit Fußpedal oder Fußschalter	
Extrem kurze Zerfallzeiten	
Gewichtgefüllter Fuß für maximale Standfestigkeit	
Für den Einsatz mit Druckluft oder Nitrogen	
Niedriger Luftverbrauch	
Kompaktes Design	
COSHH kompatibel Druckauslaß am blinden Rohrende	

Technische Merkmale

Zerfallzeiten (1000 - 100v)	Typisch unter 0,5
Luftarmatur	6mm Durchmesser Stöpselanschluss
Lärmpegel (1m)	72 dBA bei 1,5 bar
Ozon	Unter 0,01 ppm
Körper	Polyethylen

Product shown in this document may be covered by one or more patents, patents applied for and/or registered designs and/or trade marks. For further info please refer to our Head Office or visit www.meech.com.

Meech International UK: +44(0)1993 706700 US: +1 330 564 2000 Belgium: +32 8067 0204 email: sales@meech.com
Hungary: +36 27535075 China: +86 400 820 0102 web: www.meech.com

THE QUEEN'S AWARDS FOR ENTERPRISE: INTERNATIONAL TRADE 2009

© Meech Static Eliminators Ltd 2011

Produkt-Datenblatt

Betriebsspannung	+/- 8kV DC nominal
Elektroden	Maschinell bearbeitetes Titan (austauschbar)
Typischer Druck	1,5 - 3 bar (20 - 40 psi)
Ionengleichgewicht	+/- 10 V bei der Einrichtung
Größe	245 mm (flexible Länge)
Max. Druck	7 bar (100 psi)
Gewicht	271-0.75 Kg/272-2.0 Kg/273-1.5 Kg

Product shown in this document may be covered by one or more patents, patents applied for and/or registered designs and/or trade marks. For further info please refer to our Head Office or visit www.meech.com.

Meech International UK: +44(0)1993 706700 US: +1 330 564 2000 Belgium: +32 8067 0204 email: sales@meech.com
Hungary: +36 27535075 China: +86 400 820 0102 web: www.meech.com

THE QUEEN'S AWARDS FOR ENTERPRISE: INTERNATIONAL TRADE 2009

© Meech Static Eliminators Ltd 2011

Produkt-Datenblatt

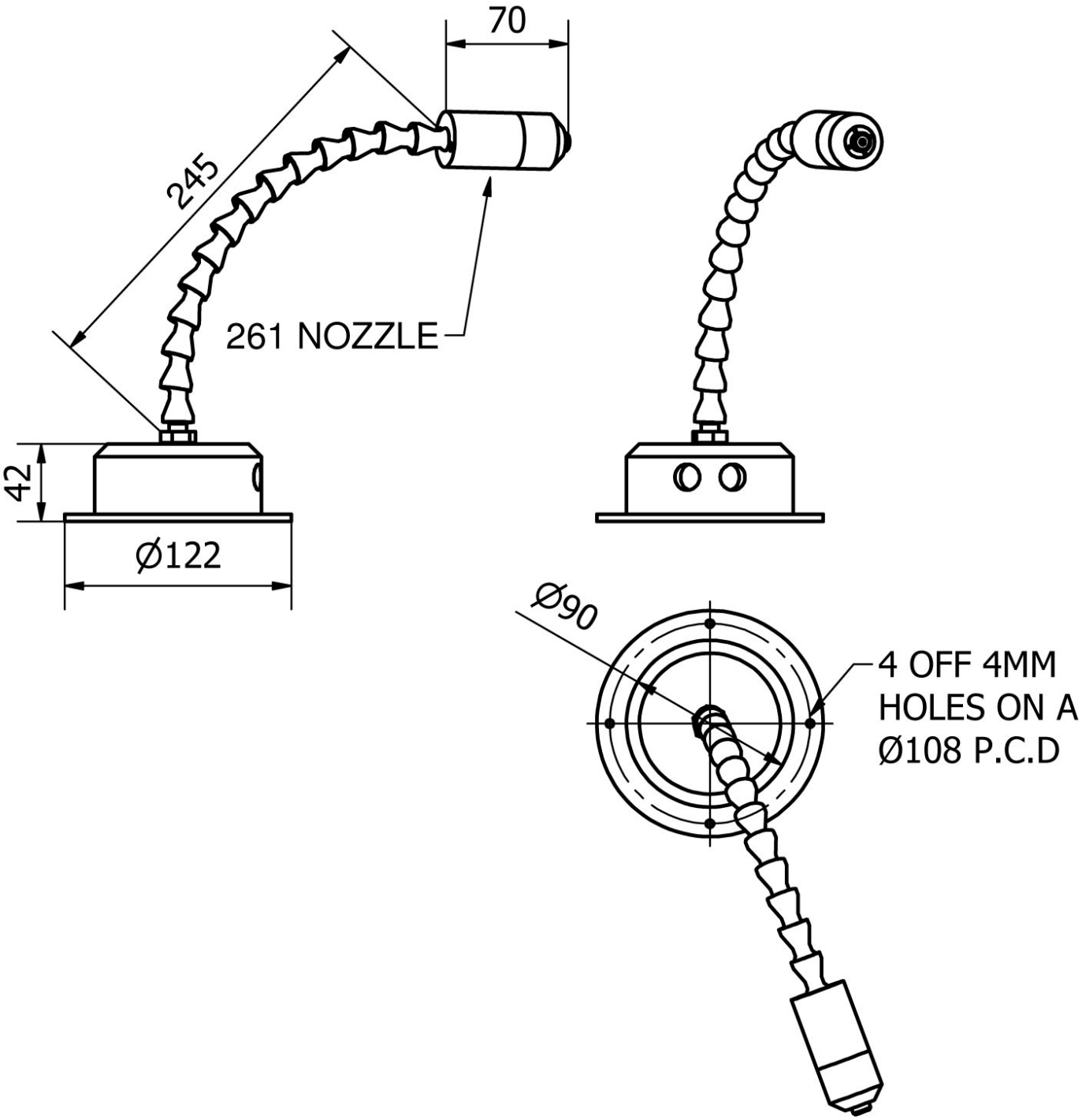

Product shown in this document may be covered by one or more patents, patents applied for and/or registered designs and/or trade marks. For further info please refer to our Head Office or visit www.meech.com.

Meech International UK: +44(0)1993 706700 US: +1 330 564 2000 Belgium: +32 8067 0204 email: sales@meech.com
Hungary: +36 27535075 China: +86 400 820 0102 web: www.meech.com

THE QUEEN'S AWARDS FOR ENTERPRISE: INTERNATIONAL TRADE 2009

© Meech Static Eliminators Ltd 2011